remeha

Yer Tipi Yoğuşmalı Kazan

GAS 320/620 ACE

- Maksimum Verim
- Düşük Emisyon
- Güçlü Performans

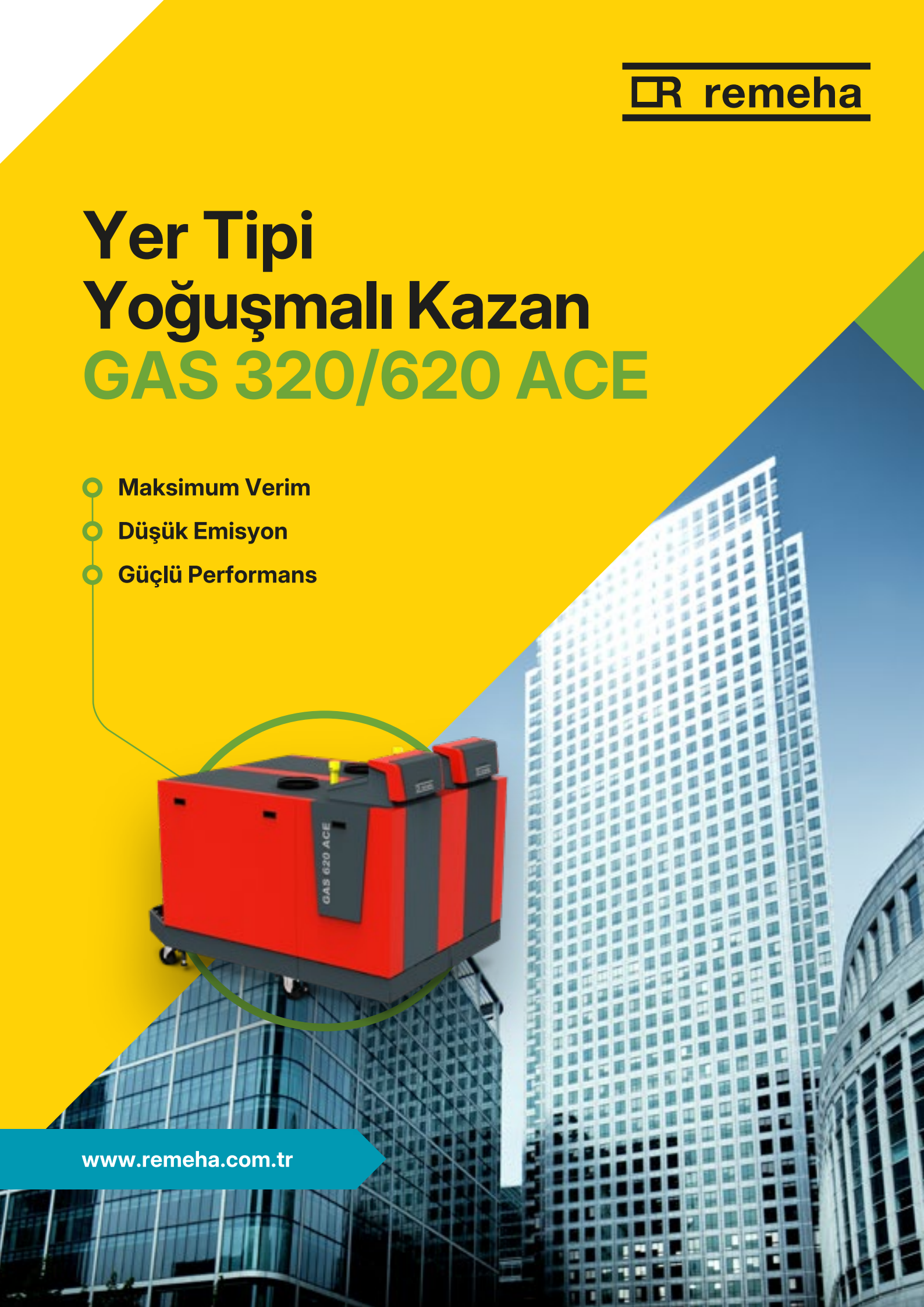

www.remeha.com.tr

Remeha Hakkında

1935 yılından bu yana ısıtma teknolojilerinde mühendislik, inovasyon ve güvenin simgesi.

Hollanda'nın Apeldoorn kentinde kurulan Remeha, yaklaşık bir asırlık deneyimiyle Avrupa'nın önde gelen ısıtma sistemleri üreticilerinden biridir. Yüksek mühendislik standartları, yenilikçi ürün geliştirme yaklaşımı ve sürdürülebilir teknoloji yatırımlarıyla sektöre yön veren markalar arasında yer almaktadır.

Kendi üretim altyapısı ve Ar-Ge gücüne sahip olan Remeha, merkezi ısıtma sistemlerinin gelişiminde önemli kilometre taşlarına imza atmıştır. Doğal gazlı merkezi ısıtma sistemlerinden yoğuşmalı kazan teknolojilerine, yüksek verimli duvar tipi kazanlardan yenilenebilir enerji çözümlerine kadar birçok yeniliğin öncüleri arasında yer almıştır.

Enerji verimliliğini odağına alan Remeha ürünleri, gelişmiş Premix Brülör Teknolojisi sayesinde yüksek performans, düşük emisyon değerleri ve maksimum yakıt tasarrufu sunar. Konfor, dayanıklılık ve çevresel sürdürülebilirliği bir araya getiren çözümleriyle bireysel ve ticari kullanıcılara uzun ömürlü değer yaratır.

Bugün Remeha; Avrupa genelinde milyonlarca kullanıcı tarafından tercih edilen kazan, kombi, sıcak su ve yenilenebilir enerji çözümleriyle güvenilir bir marka konumundadır.

Remeha, 2011 yılından itibaren Türkiye pazarında faaliyet göstermekte ve Avrupa'dan gelen köklü mühendislik birikimini kullanıcılarla buluşturmaktadır.

Yüksek verimli yoğuşma teknolojileri, Premix brülörlü sistemleri ve yaygın servis ağıyla merkezi ısıtma ve bireysel iklimlendirme alanlarında güçlü çözümler sunan Remeha, kalite, enerji verimliliği ve kullanıcı memnuniyeti odaklı yaklaşımıyla Türkiye'deki konumunu her geçen gün daha da güçlendirmektedir.



remeha



Kendi KÜÇÜK Performansı **BÜYÜK**

GAS 320/620 ACE

Yer Tipi Yoğuşmalı Kazan

Gas 320/620 Ace Yer Tipi Yoğuşmalı Kazan, kendini kanıtlamış teknolojisi ve gelişmiş elektronik kontrol sistemiyle 285 - 1300 model aralığında yüksek verimli ve güvenilir bir ısıtma çözümü sunar.

- **Entegre Baca Klapesi**
  Fabrikada entegre edilen baca klapesi, sahadaki uygulamalarda ciddi tasarruf ve fayda sağlar. Bacadan tasarruf edilmesi ve arızaların oluşmaması, mekanik klapelere göre çok büyük avantaj sunar.

- **Sekonder Dönüş Hattı**
  Düşük Sıcaklık Dönüş Hattı Bağlantısı (Opsiyonel)
  Yüksek ve düşük sıcaklık dönüş hatlarının eşanjöre farklı noktalardan bağlanmasına olanak tanıyan tasarımı sayesinde, sistem enerjisinin daha verimli değerlendirilmesini sağlar.



- **72 cm** *Kompakt Tasarım*
  72 cm genişliğindeki kompakt tasarımı sayesinde standart kapılardan kolaylıkla geçer.

- **Entegre Premix Brülör**
  Gelişmiş premix yanma teknolojisi içerir.

- **7 bar** *Çalışma Basıncı*
  7 bar çalışma basıncıyla yüksek eşanjör dayanımı sunar.

- **109,2** *Yüksek Verim*
  Artırılmış ısı transfer yüzeyleri ve optimize edilmiş kazan-brülör senkronizasyonu sayesinde % 109,2'ye varan verim sağlar.

- **NOx** *Ultra Düşük*
  Düşük alev sıcaklığı sayesinde NOx emisyonları minimum seviyeye indirir.

GAS 320/620 ACE
Yer Tipi Yoğuşmalı Kazan





Ayarlanabilir Ayaklar
Kazan altındaki tekerlekler yalnızca taşıma amacıyla kullanılır. Kazan montaj konumuna yerleştirildikten sonra tekerleklere yük binmemesi için sabitleme ayakları zemine göre ayarlanır ve cihazı güvenli şekilde konumlandırır.

%20 - %100 Modülasyon Aralığı
Modülasyonlu fan, hava basınç farkını ölçerek premix brülöre gönderilen hava-gaz karışımını optimum seviyede ayarlar. Böylece %20-%100 modülasyon aralığında verimli çalışma sağlar.

Düşük Ağırlık & Minimum Su hacmi
Al-Si (Alüminyum Silisyum) alaşımlı hafif eşanjörü ve minimum su hacmi sayesinde kolay taşınabilirlik sağlar ve çatı tipi kazan dairelerinde ilave yük oluşturmaz. Minimum su hacmi, bekleme durumundaki ısı kayıplarını azaltırken ani ısıl yük değişimlerine hızlı tepki verilmesine katkı sağlar.

AKSESUARLAR
- Hava filtresi
- Min/Max gaz basınç presostatı
- Hidrolik basınç sensörü
- 250 mm ile 200 mm arasındaki baca ve hava besleme
- için adaptörler, PC'ler için rescon iletişim kiti
- Çeşitli arayüzler
- Temizlik ekipmanları
  Kombine hava destek kiti
- Dış hava kompanzasyonlu otomasyon paneli
- Dış hava duyar elemanı
- Pompa adaptör: Standart flanş bağlantısı

KONTROL
Remeha Gas 320/620 Ace aşağıdaki yöntemlerle kontrol edilebilir:

- Oda ve/veya dış hava sıcaklığına göre tek kazan veya kaskad sistemi kontrol edilebilir.
- Gerektiğinde kazan ısıtma girişi (dış hava sensörü) kullanılarak on/off kontrolü sağlanabilir.
- Gidiş/dönüş suyu sıcaklığına dayalı 0-10 V analog sinyal kontrolü yapılabilir.



TEK VE İKİZ GÖVDE SEÇENEKLERİ

GAS 320 ACE
285-355-430-500-575-650

Tekli kazanlar, tüm standart kapılardan geçebilecek şekilde tasarlanır.



GAS 620 ACE
710-860-1000-1150-1300

İkiz gövdeli kazanlar, orijinal eksantrik pantolon baca sistemiyle donatılır.

Taşıma kolaylığı için iki gövde ayrı ayrı sevk edilir ve kazan dairesinde orijinal bağlantı ekipmanlarıyla birleştirilir.



Taşıma Kolaylığı

- Kazan, forklift ile kolay taşınabilmesi için fabrikada paletli olarak ambalajlanır. Forklift bulunmayan durumlarda ise üzerindeki tekerlekler ve taşıma rampası sayesinde kolaylıkla taşınır.

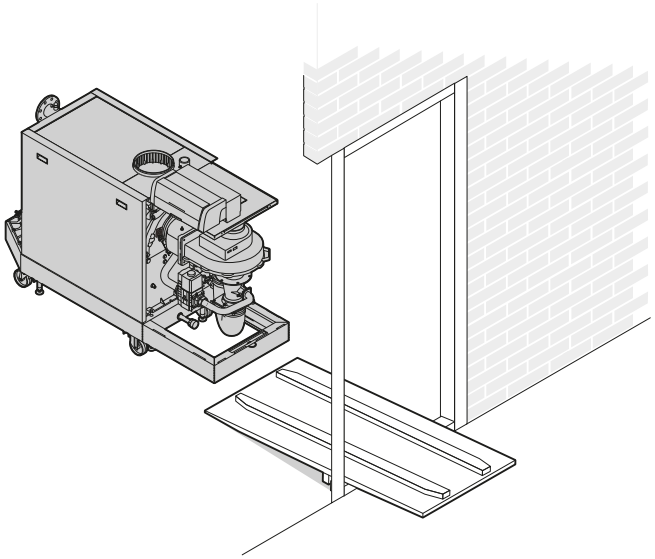

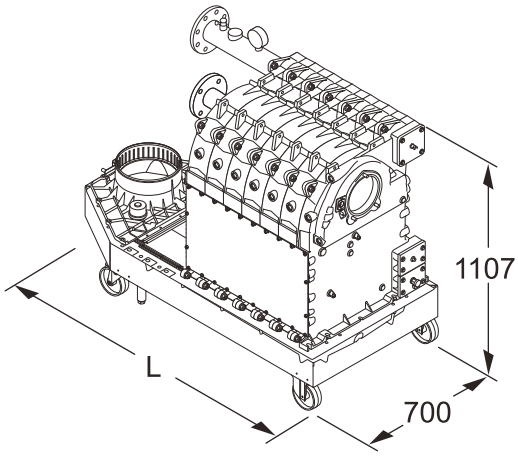

- Montaj-demontaj yapılarak taşıma kolaylığı artırılır. Brülör sökülerek kazan asansörle istenilen kata çıkarılabilir.

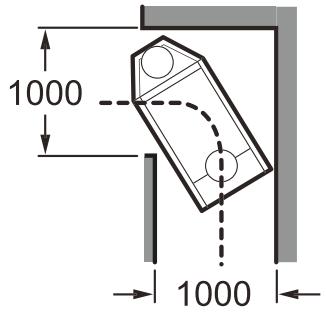

- 1 metre genişliğindeki koridordan kolaylıkla geçebilir.

GAS 320 ACE Boyutları

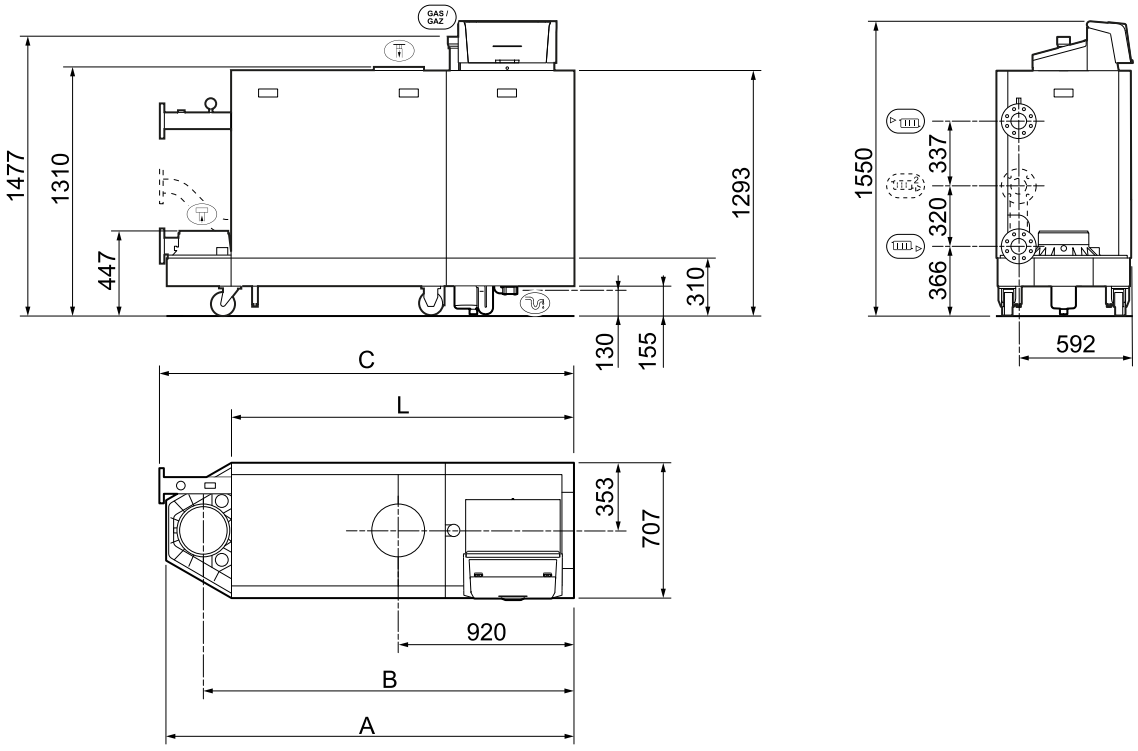

Sembol	Gas 320 Ace	285 / 355 / 430	500 / 575 / 650
A	Taban uzunluğu	1833 mm	2142 mm
B	Baca gazı çıkışı merkezi boyutu	1635 mm	1944 mm
C	Toplam uzunluk	1862 mm	2172 mm
L	Kasa uzunluğu	1490 mm	1800 mm
	Merkezi ısıtma devresi akışı	Flanş DN 80 PN10	Flanş DN 80 PN10
	Merkezi ısıtma devresi dönüşü	Flanş DN 80 PN10(1)	Flanş DN 80 PN10(1)
GAS	Gaz bağlantısı	G2"	G2"
	Yoğuşma çıkışı	Ø 32 mm (dahili)	Ø 32 mm (dahili)
	Baca gazı çıkışı	Ø 250 mm	Ø 250 mm
	Hava beslemesi	Ø 250 mm	Ø 250 mm
	İkinci dönüş (isteğe bağlı)	Flanş DN 65 PN10	Flanş DN 65 PN10

(1) Dönüş flanşının iç deliği DN65'tir.

Sabitleme Ayakları

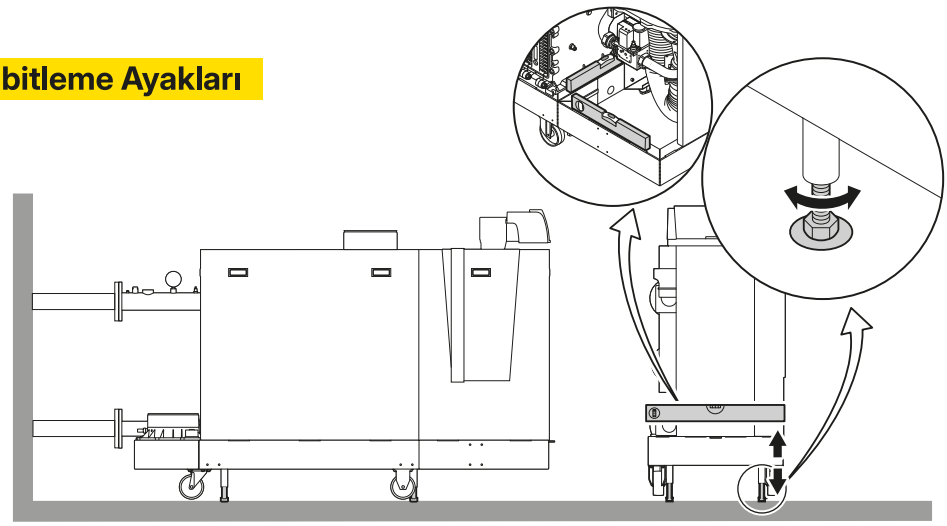

- Kazanların sabitlenmesi ve tekerleklere yük binmemesi için kullanılır.

GAS 320 ACE Teknik Özellikleri

REMEHA GAS 320 ACE		Birim	285	355	430	500	575	650
Genel								
Kontrol Seçenekleri	-		Modülasyon, on/off, 0-10V					
Performans								
Nominal Çıkış Gücü (80/60°C)	min	kW	51	65	79	92	106	119
	max	kW	261	327	395	461	530	601
Nominal Çıkış Gücü (50/30°C)	max	kW	279	350	425	497	574	651
Verim								
Tam Yükte Verim (80/60°C)	%		98	98,1	98,2	98,3	98,4	98,5
Tam Yükte Verim (50/30°C)	%		104,8	105,2	105,6	106	106,4	106,8
Kısmi Yükte Merkezi Isıtma Verimliliği	%		109,2	109,0	108,8	108,6	108,3	108,1
Yakıt ve Baca Gazı Verileri								
Gaz Tüketimi G20 (H gaz)	min	m^3/h	5,7	7,2	8,7	10,1	11,5	12,9
	max	m^3/h	28,1	35,2	42,5	49,6	57	64,6
Gaz Giriş Basıncı G20 (H gaz)	min	mbar	17					
	max	mbar	30	30	100	100	100	30
NOx emisyonlar	mg/kWh		43	43	44	45	46	47
Baca Gazı Debisi	min	kg/h	91	115	138	160	183	205
	max	kg/h	448	560	677	790	907	102,7
Baca Gazı Sıcaklığı	min	°C	30					
	max	°C	66					
Radyal Fan Basıncı	Pa		130	120	130	150	150	150
Hidrolik Veriler								
Su Hacmi	L		49	60	71	82	93	104
Çalışma Basıncı	min	bar	0,8					
	max	bar	7					
Su Sıcaklığı	max	°C	110	110	110	110	110	110
Çalışma Sıcaklığı	min	°C	20					
	max	°C	90					
Eşanjör Basınç Kaybı (ΔT = 20°C)	mSS		1,13	1,1	1,2	1,1	1,25	1,3
	kPA		11,3	11	12	11	12,5	13
Eşanjör Basınç Kaybı (ΔT = 10°C)	mSS		3,74	3,64	3,97	3,64	4,13	4,35
	kPA		37,4	36,4	39,7	36,4	41,3	43,5
Elektrik Verileri								
Ana Besleme	V/Hz		230/50					
Enerji Tüketimi (Tam Kapasitede)	max	W	280	345	450	576	768	720
Enerji Tüketimi (Kısmi Kapasitede)	max	W	52	57	64	72	68	60
Enerji Tüketimi (Bekleme Durumunda)	max	W	10	9	10	10	10	10
Ağırlık								
Boş Ağırlık	kg		366	400	435	497	533	570
Ambalajlı Ağırlık	kg		436	470	505	572	608	645
Boyutlar								
Uzunluk	mm		1833	1833	1833	2142	2142	2142
Genişlik	mm		720	720	720	720	720	720
Yükseklik	mm		1500	1500	1500	1500	1500	1550
Ambalajlı Boyutlar								
Uzunluk	mm		1920	1920	1920	2230	2230	2230
Genişlik	mm		800	800	800	800	800	800
Yükseklik	mm		1810	1810	1810	1810	1810	1810
Ses								
(LPA) 1 metre mesafeden	dB(A)		55.7	55.7	55.7	55.7	55.7	55.7

GAS 620 ACE Boyutları

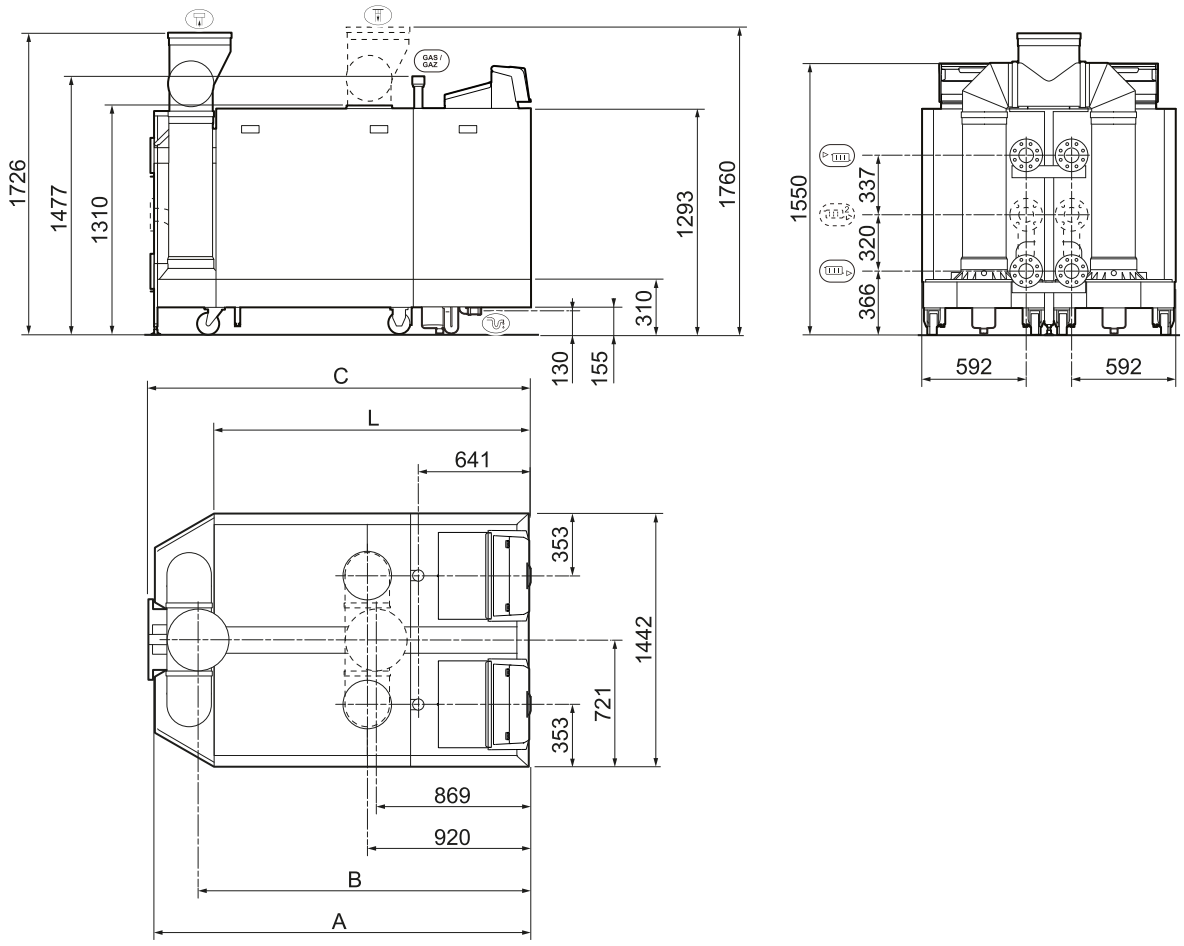

Gas 620 Ace	A (mm)	B (mm)	C (mm)	L (mm)
570	1833	1582	1862	1490
710				
860				
1000	2142	1892	2172	1800
1150				
1300				

Sembol	Bağlantı
	Isıtma Gidiş, DN80 Flanş (DIN2576)
	Isıtma Dönüş, DN80 Flanş (DIN2576)
Gaz	Gaz Bağlantısı, 2" Dişli
	Yoğuşma Drenaj Bağlantısı, Ø32 mm (iç)
	Baca tahliye, Ø350 mm
	Taze Hava Beslemesi, Ø250 mm
	Taze Hava Beslemesi (opsiyonel), Ø350 mm
	İkinci Dönüş (opsiyonel) DN65 Flanş (DIN2576)

Eksantrik Baca Bağlantısı

- Baca uygulama maliyetlerini düşürmek için iki kazanın tek baca çıkışını sağlar.

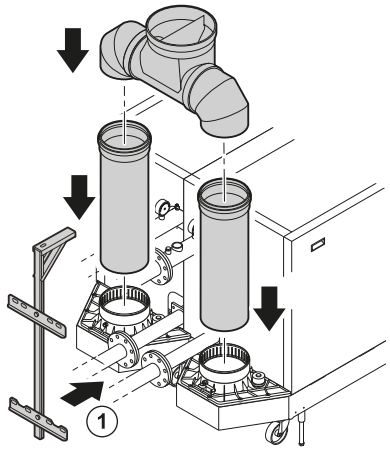

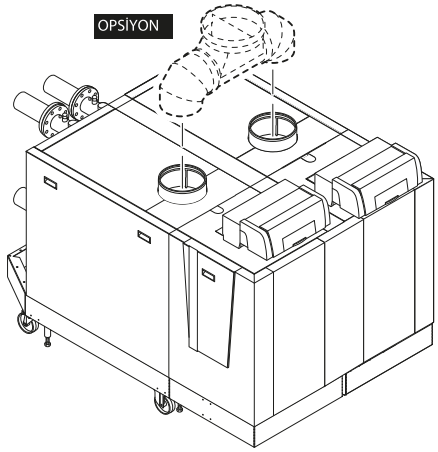

GAS 620 ACE Teknik Özellikleri

REMEHA GAS 620 ACE		Birim	570	710	860	1000	1150	1300
Genel								
Kontrol Seçenekleri	-		Modülasyon, on/off, 0-10V					
Performans								
Nominal Çıkış Gücü (80/60°C)	min	kW	76	87	123	122	148	165
	max	kW	521	654	790	922	1060	1202
Nominal Çıkış Gücü (50/30°C)	max	kW	558	700	850	994	1148	1303
Verim								
Tam Yükte Verim (80/60°C)	%		98	98,1	98,2	98,3	98,4	98,5
Tam Yükte Verim (50/30°C)	%		104,8	105,2	105,6	106	106,4	106,8
Kısmi Yükte Merkezi Isıtma Verimliliği	%		109,2	109,0	108,8	108,6	108,3	108,1
Yakıt ve Baca Gazı Verileri								
Gaz Tüketimi G20 (H gaz)	min	m^3/h	8,5	9,6	13,5	13,4	16,2	18
	max	m^3/h	56,2	70,5	85,1	99,3	114,1	129
Gaz Giriş Basıncı G20 (H gaz)	min	mbar	17					
	max	mbar	30	30	100	100	100	30
NOx emisyonlar	mg/kWh		43	43	44	45	46	47
Baca Gazı Debisi	min	kg/h	135	153	216	214	258	286
	max	kg/h	896	1121	1354	1579	1815	2054
Baca Gazı Sıcaklığı	min	°C	30					
	max	°C	60	61	64	63	66	65
Radyal Fan Basıncı	Pa		130	120	130	150	150	150
Hidrolik Veriler								
Su Hacmi	L		98	120	142	164	186	208
Çalışma Basıncı	min	bar	0,8					
	max	bar	7					
Su Sıcaklığı	max	°C	110	110	110	110	110	110
Çalışma Sıcaklığı	min	°C	20					
	max	°C	90					
Hidrolik Direnç (ΔT = 20°C)	mSS		1,13	1,1	1,2	1,1	1,25	1,3
	kPA		11,3	11	12	11	12,5	13
Hidrolik Direnç (ΔT = 10°C)	mSS		3,74	3,64	3,97	3,64	4,13	4,35
	kPA		37,4	36,4	39,7	36,4	41,3	43,5
Elektrik Verileri								
Ana Besleme	V/Hz		230/50					
Enerji Tüketimi (Tam Kapasitede)	max	W	560	690	900	1152	1536	1440
Enerji Tüketimi (Kısmi Kapasitede)	max	W	120	124	160	166	178	148
Enerji Tüketimi (Bekleme Durumunda)	max	W	20	18	20	20	20	20
Ağırlık								
Boş Ağırlık	kg		711	775	841	961	1029	1099
Ambalajlı Ağırlık	kg		851	915	981	1111	1179	1249
Boyutlar								
Uzunluk	mm		1833	1833	1833	2142	2142	2142
Genişlik	mm		1442					
Yükseklik	mm		1550					
Ambalajlı Boyutlar								
Uzunluk	mm		1920	1920	1920	2230	2230	2230
Genişlik	mm		800					
Yükseklik	mm		1810					
Ses								
(LPA) 1 metre mesafeden	dB(A)		58.1	58.1	58.1	57.8	57.8	57.8

* DIN 4702 normuna göre G20 gazı ile yapılan test sonuçlarıdır.

RESCON PRO 4200

OTOMASYON PANELİ

Rescon Pro 4200 otomasyon paneli, kaskad sistemlerin güvenilir ve verimli şekilde yönetilmesi için geliştirilmiştir. Geniş kontrol seçenekleri ve gelişmiş otomasyon özellikleri sayesinde farklı kapasite ihtiyaçlarına uygun çözümler sunar.

- LCD ekranı sayesinde kolay ve anlaşılır kullanım imkânı sağlar.
- 4 adede kadar duvar tipi veya yer tipi kazanın kaskad kontrolünü gerçekleştirir.
- 2 adet üç yollu vana ile 2 ayrı zonun bağımsız olarak kontrol edilmesini sağlar.
- Kazanların ısıtma devrelerindeki ihtiyaca göre PID kontrollü, kademeli modülasyon yönetimi yapar.
- Isıtma ihtiyacına bağlı olarak kazanları %1'lik hassas modülasyon adımlarıyla kontrol eder.
- Yüksek kapasiteli kat istasyonu sistemlerinde hızlı cevap verme (1 sn) özelliği sunar.
- Haftanın her günü için 6 farklı sıcaklık değeriyle haftalık zaman programı oluşturulmasına olanak tanır.
- Sirkülasyon pompası sıkışmasını önleme programı sayesinde sistemde su bulunmadığında pompayı otomatik olarak devre dışı bırakır.
- Donma riskine karşı tesisat suyunu koruyan donma koruma programına sahiptir.
- Birden fazla kullanım suyu devresi için farklı dezenfeksiyon programlarının oluşturulmasına imkân verir.
- Birden fazla boyler kullanılan sıcak su sistemlerinde resirkülasyon ve Legionella kontrolünü destekler.
- Boyler elektrikli ısıtıcı kontrolünü gerçekleştirir.
- Donma koruma fonksiyonu ile sistem güvenliğini artırır.



RESCON ACE 2200

OTOMASYON PANELİ

Rescon paneli, güncellenen adı ve geliştirilmiş kontrol seçenekleriyle Rescon Ace olarak hizmet vermektedir.

- LCD dokunmatik ekran ile kolay ve anlaşılır kullanım
- 128 adet duvar tipi veya yer tipi kazanın kaskad kontrolü
- 32 adet üç yollu motorlu vana zon kontrolü
- 64 adet ısı pompası kaskad kontrolü
- Güneş enerjisi sistemi kontrolü
- Hibrid sistem kontrolü (Isı pompası + kazan/kombi kontrolü)
- Kazanların ısıtma devrelerindeki ihtiyaca göre PID Kontrolle birlikte, kazanları iki farklı şekilde sürme imkanı
- Kazanların ısıtma devrelerindeki ihtiyaca göre %1'lik adımlar ile hassas modülasyon kontrolü
- Ani yüksek kapasite ihtiyacı olan kat istasyonlu sistemlere hızlı cevap verebilme imkanı (1sn)
- Haftanın her günü için 6 farklı sıcaklık değeriyle haftalık zaman programı yapabilme imkanı
- Sirkülasyon pompası sıkışma önleme programı (Sistemde su yok ise otomatik program iptali)
- Tesisat suyu donma koruma programı
- Şap kurutma modu
- Birden fazla kullanım suyu devresi için farklı dezenfeksiyon programı yapabilme
- Sistem basıncına göre otomatik su besleme sistemi kontrolü
- Genleşme tankı basıncı kontrolü
- Birden fazla Boyler (Kullanma sıcak suyu) sistemi için resirkülasyon kontrolü
- Boyler elektrikli ısıtıcı kontrolü
- Aktif anod çubuğu kontrolü
- Tek kollektör sistemlerinde kullanılan iki yollu vanaların ihtiyaca göre kontrolü
- Bina yönetim sistemine MODBUS protokolü ile bağlantı imkanı
- Otomatik bakım uyarı programı
- Donma Koruması
- Servis iletişim bilgileri



REMEHA GAS 320 ACE

YER TİPİ YOĞUŞMALI KAZAN & RESCON ACE KONTROL PANELİ
YÜKSEK VE DÜŞÜK SICAKLIK FARKLI BAĞLANTI SEÇENEĞİ TESİSAT ŞEMASI

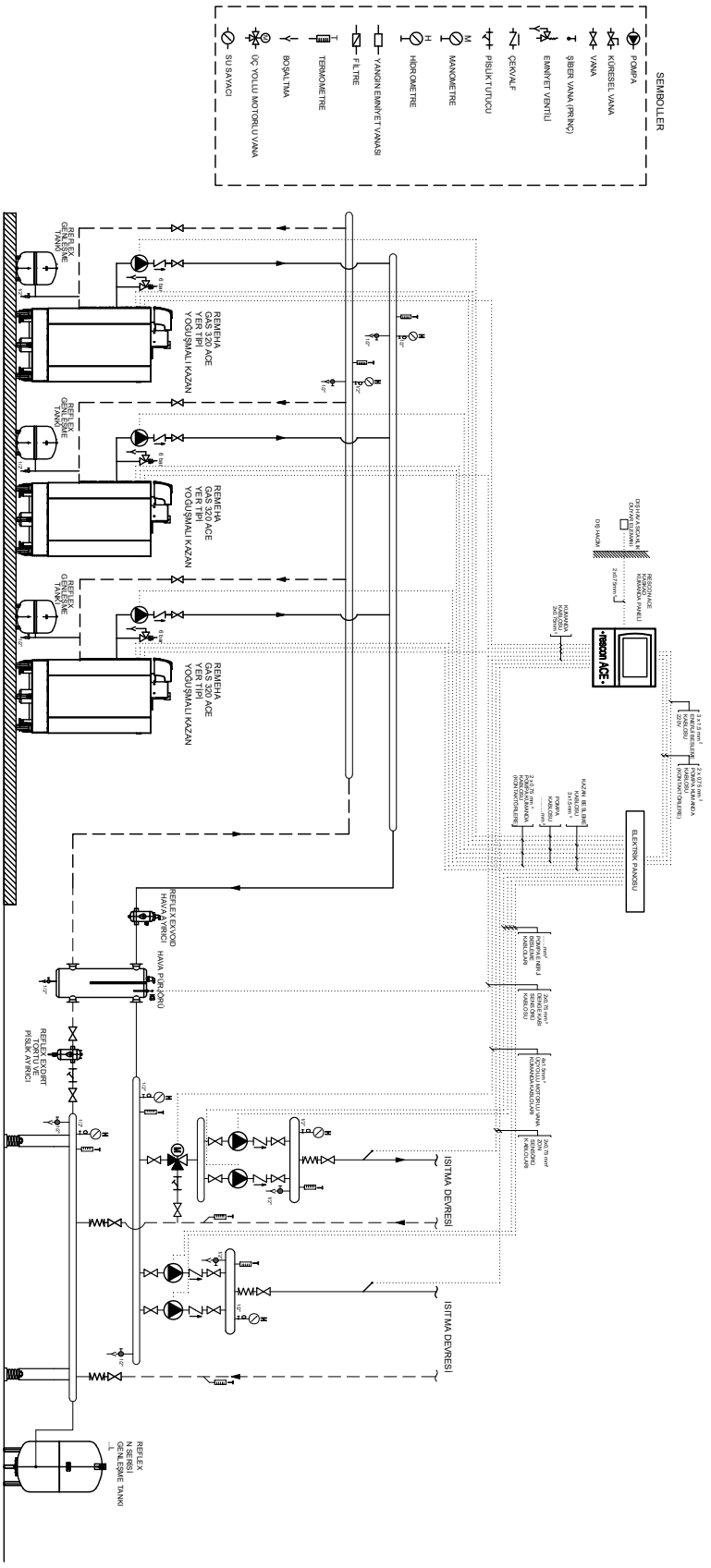

REMEHA GAS 320 ACE

YER TİPİ YOĞUŞMALI KAZAN & RESCON ACE KONTROL PANELİ
YÜKSEK VE DÜŞÜK SICAKLIK FARKLI BAĞLANTI SEÇENEĞİ TESİSAT ŞEMASI

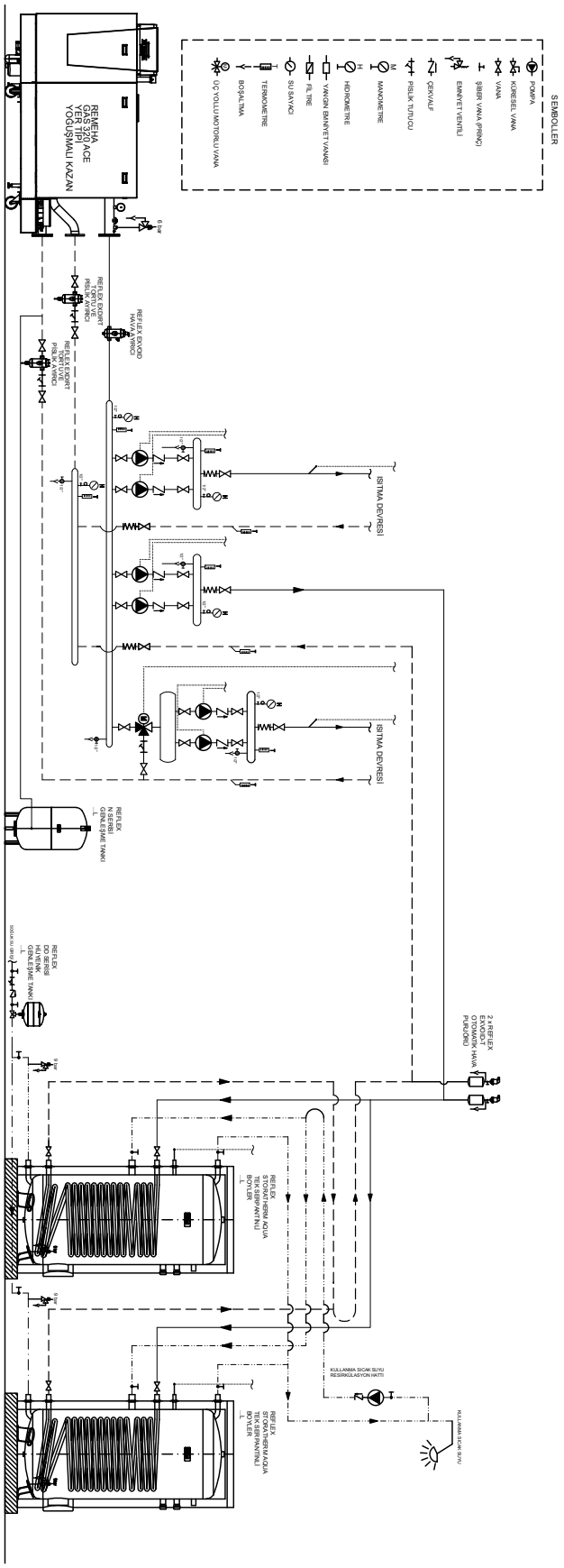

REMEHA GAS 620 ACE

YER TİPİ YOĞUŞMALI KAZAN & RESCON ACE KONTROL PANELİ
TEK KOLLEKTÖR TESİSAT ŞEMASI

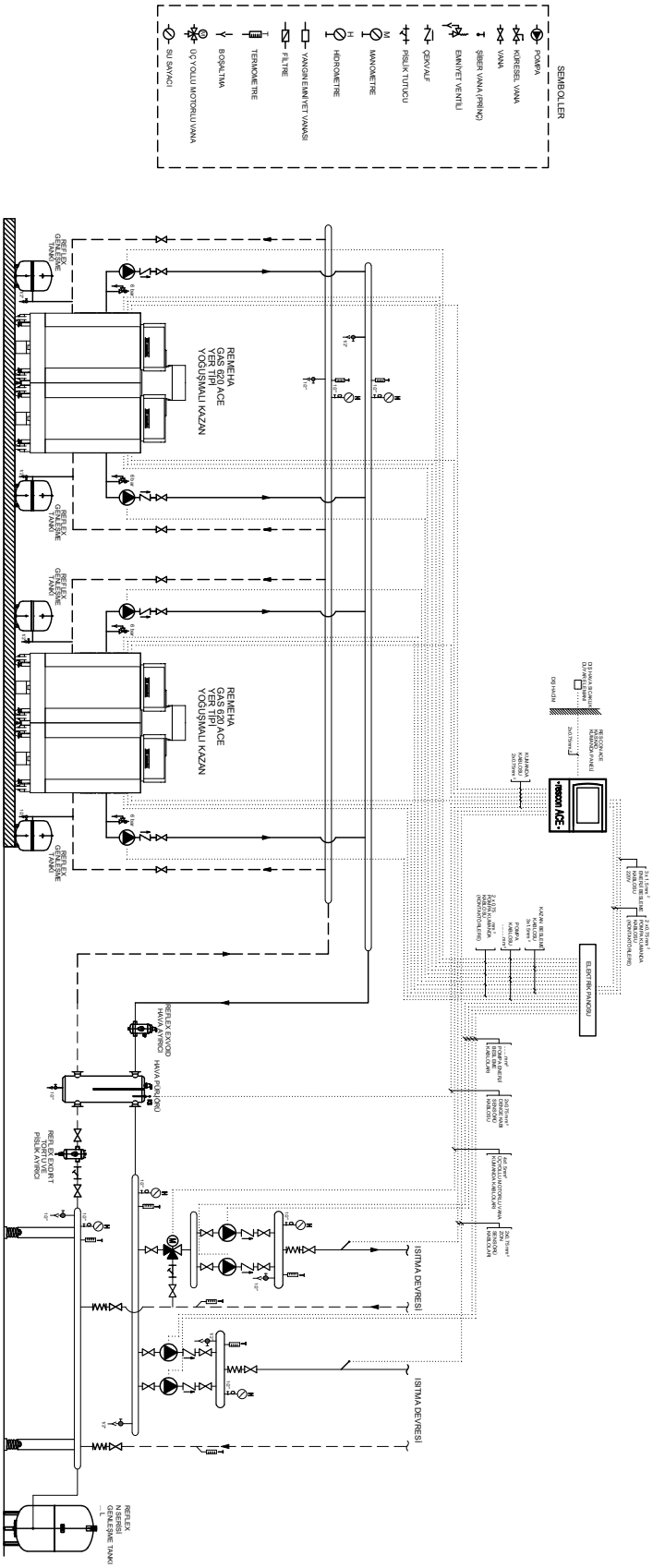

REMEHA GAS 620 ACE

YER TİPİ YOĞUŞMALI KAZAN & RESCON ACE KONTROL PANELİ
TEK KOLLEKTÖR TESİSAT ŞEMASI

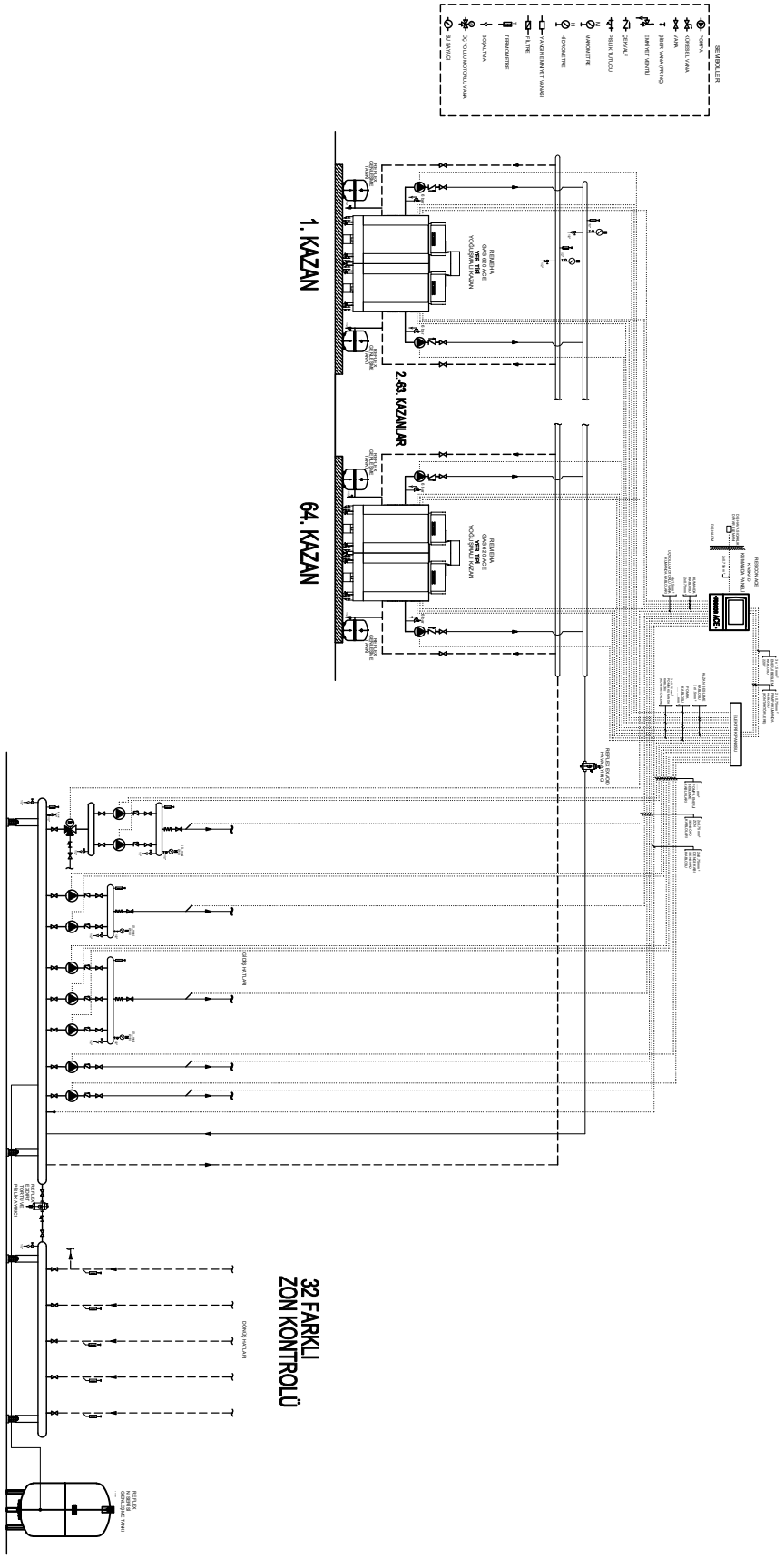



Remeha Hakkında

Remeha olarak her değişimin küçük bir adımla başladığına inanıyor, daha iyi bir yaşam çevresi oluşturmak için farkı birlikte yaratabileceğimizi biliyoruz. Bu anlayışla, sürekli yeni fikirler geliştiriyor ve yenilikçi çözümler üretiyoruz.

Konutlar ve ticari binalar için konforlu iç mekân iklimi sunarken, daha sürdürülebilir bir geleceğe katkı sağlayan teknolojiler geliştiriyoruz. Verimliliği artıran, çevresel etkileri azaltan çözümlerimizle bugünün ihtiyaçlarını karşılarken yarının dünyasını da düşünüyoruz. Çünkü bize göre küçük adımlar, büyük bir dönüşümün başlangıcı olabilir.

Türkiye'de 500'ü aşkın çalışanımızla ürün geliştirme, üretim ve pazara sunma süreçlerini çağdaş bir yaklaşımla yürütüyor; hem Hollanda'da hem de Türkiye'de sürdürülebilir iç mekân iklimlendirme çözümlerinin öncü markalarından biri olarak faaliyet gösteriyoruz.

Detaylı bilgi için:
QR kodu okut.

Remeha Türkiye

Adres: Orta Mahalle Akdeniz Sokak No:8 Tepeören Mevkii Orhanlı/Tuzla 34959 İSTANBUL

Telefon: 0 (850) 755 02 35

Email: info@remeha.com.tr

remeha